平成27年度　第55回　香川県中学校総合体育大会　剣道競技　男子個人
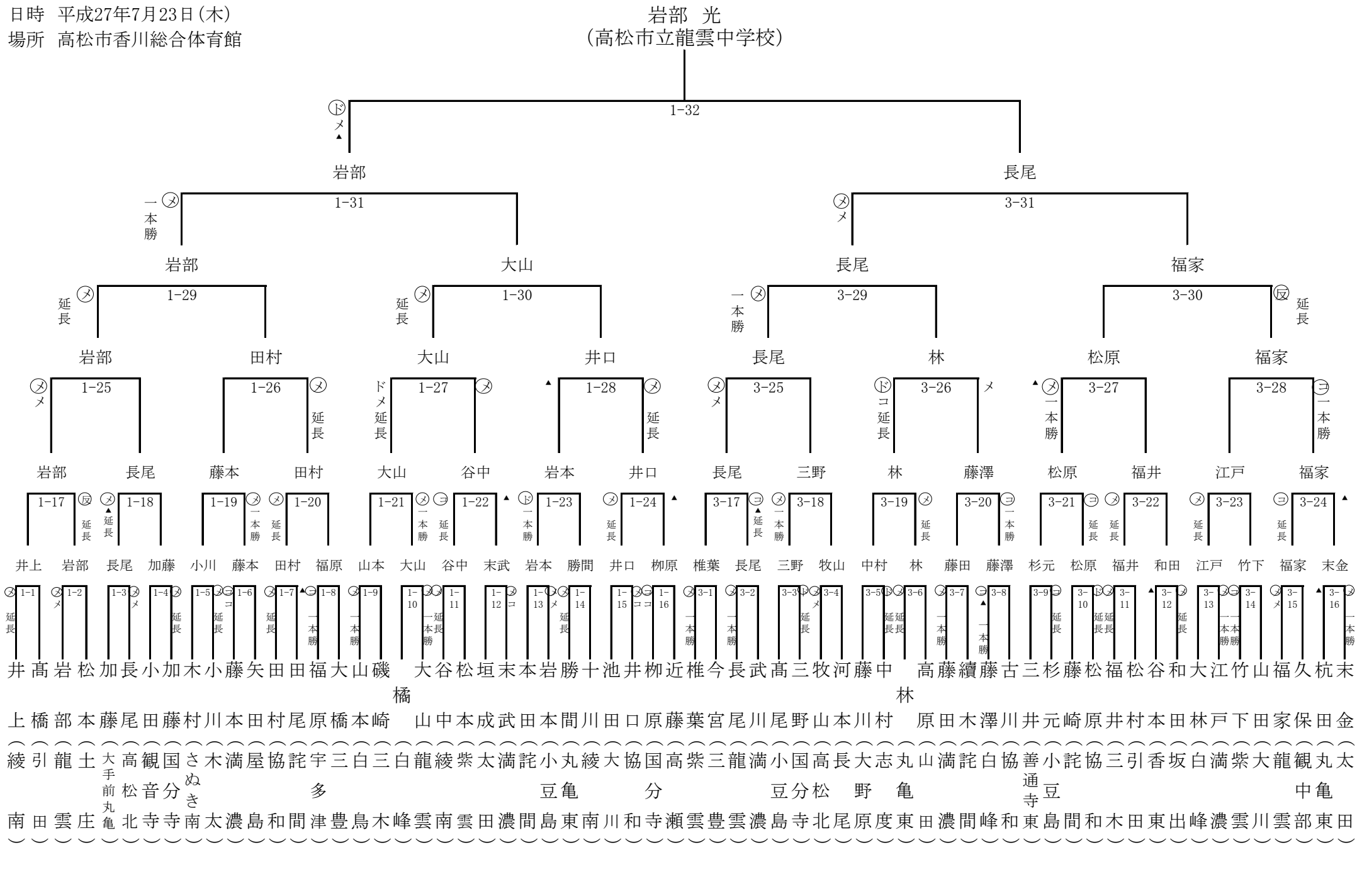
日時　平成27年7月23日(木)
場所　高松市香川総合体育館