平成28年度　第56回　香川県中学校総合体育大会　剣道競技　男子個人
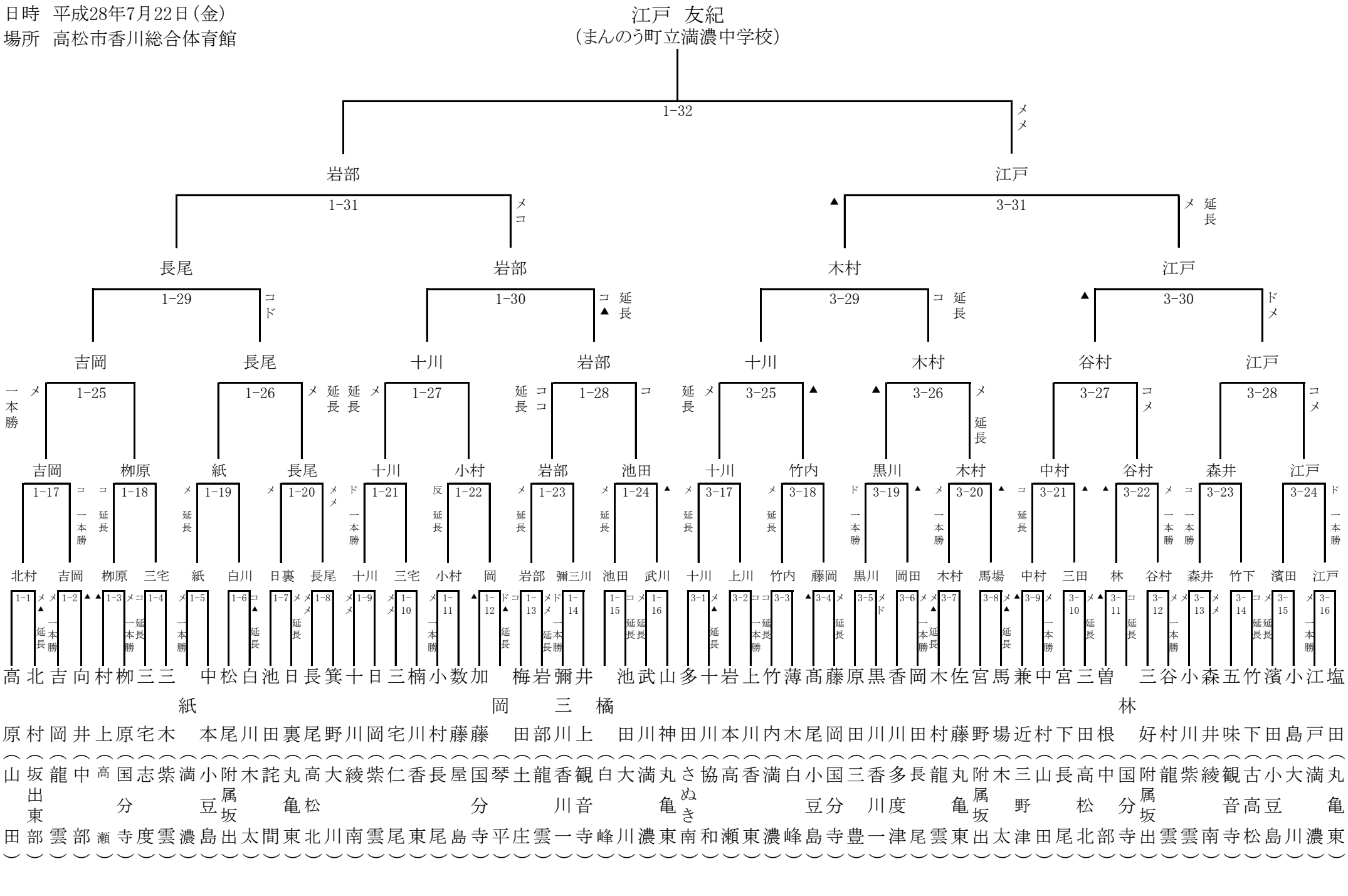
日時　平成28年7月22日（金）
場所　高松市香川総合体育館