男子個人戦

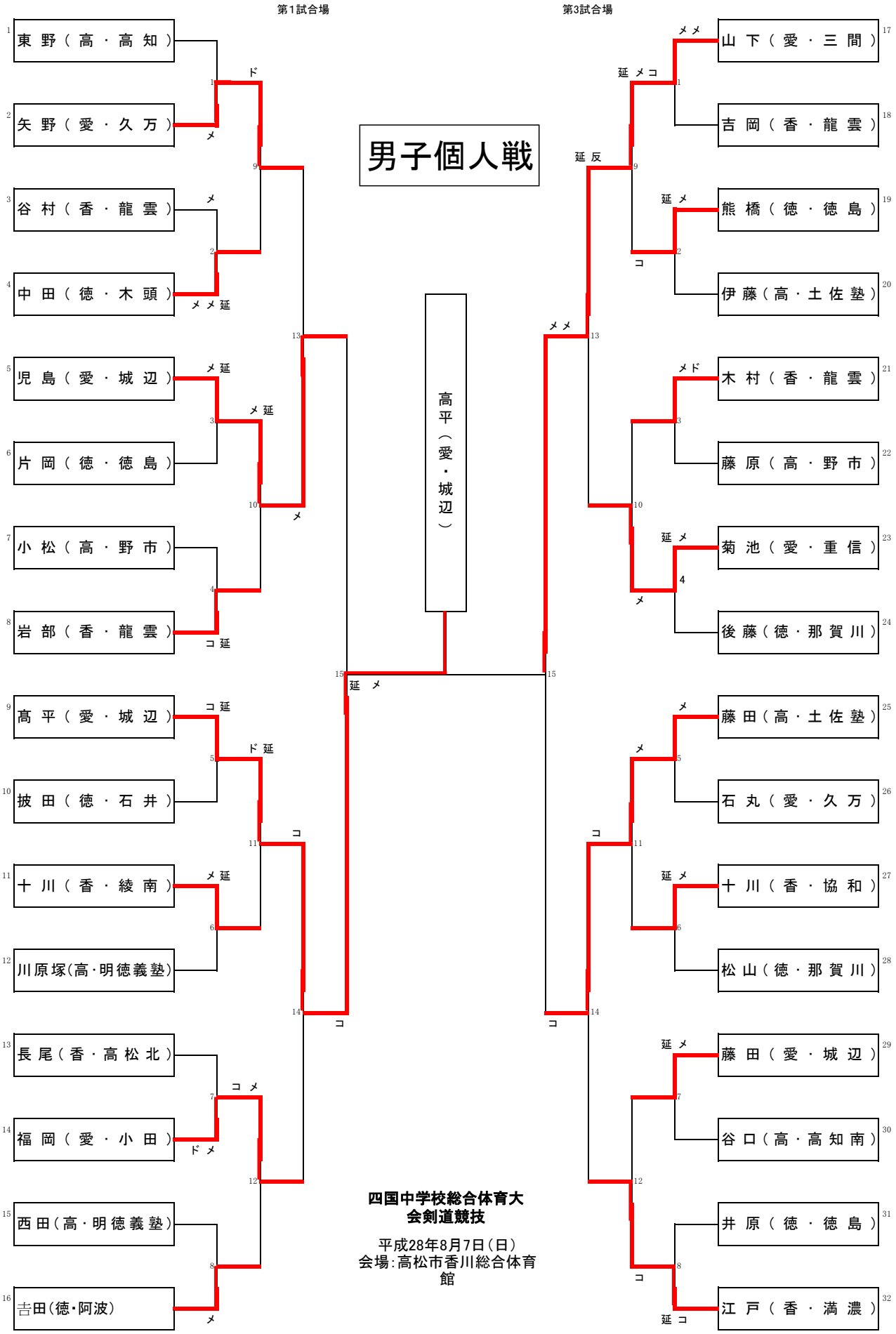

四国中学校総合体育大会剣道競技

平成28年8月7日(日)
会場:高松市香川総合体育館